RENOVATION D'UN IMMEUBLE

DOSSIER D202507-11

PROGINEER
MAITRISE D'OEUVRE

PROJET Mr LAUZIER

NOMENCLATURE DES PLANS	
Numéro du plan	Type de plan
1	Existant RDC
2	Existant R+1
3	Existant R+2
4	Menuiseries ext RDC
5	Menuiseries ext R+1
6	Menuiseries ext R+2

PROGINEER
MAITRISE D'OEUVRE

Projet de rénovation d'un immeuble
31 C Rue Curiol

Projet :
Rénovation d'un immeuble d'habitation à Marseille

Date :
25/07/2025

Déssiné par :
Marvin Bauwens

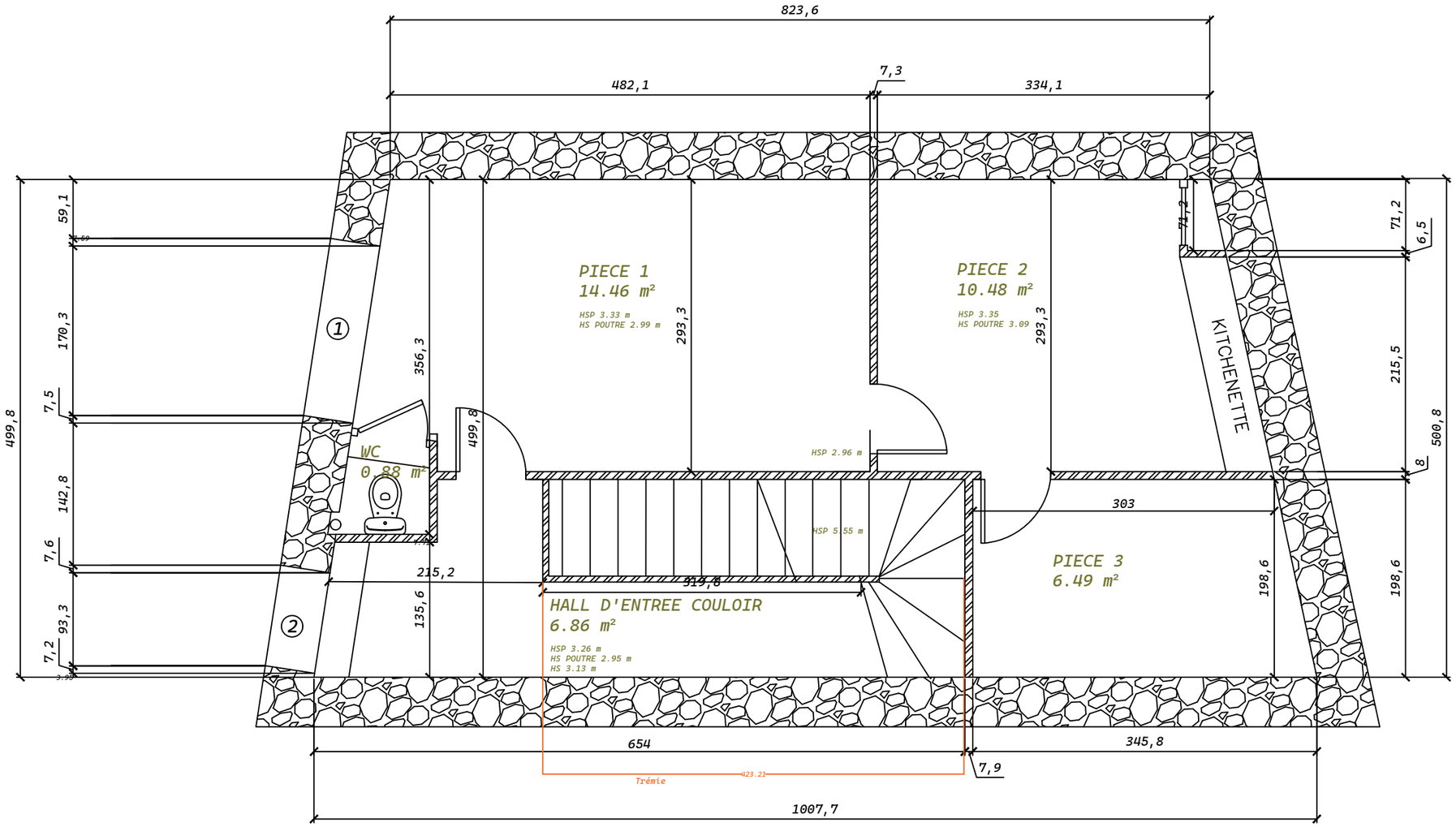

PROGINEER MAITRISE D'OEUVRE	Projet de rénovation d'un immeuble 31 C Rue Curiol	PLAN : Rez-de-chaussée	Echelle: 1/50
		Date : 25/07/2025	Déssiné par : Marvin Bauwens

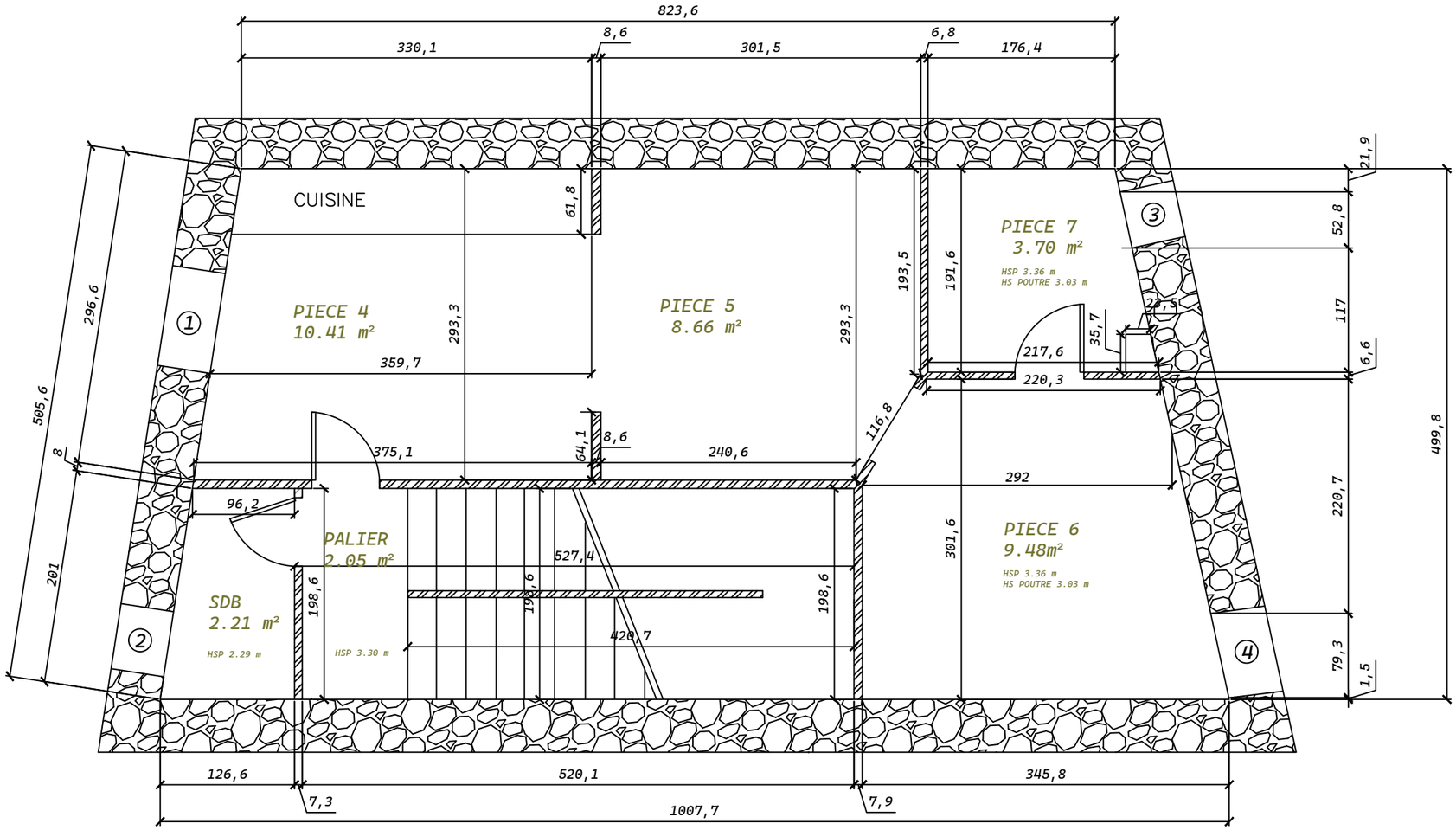

PROGINEER MAITRISE D'OEUVRE	Projet de rénovation d'un immeuble 31 C Rue Curiol	PLAN : R+1	Echelle: 1/50
		Date : 25/07/2025	Déssiné par : Marvin Bauwens

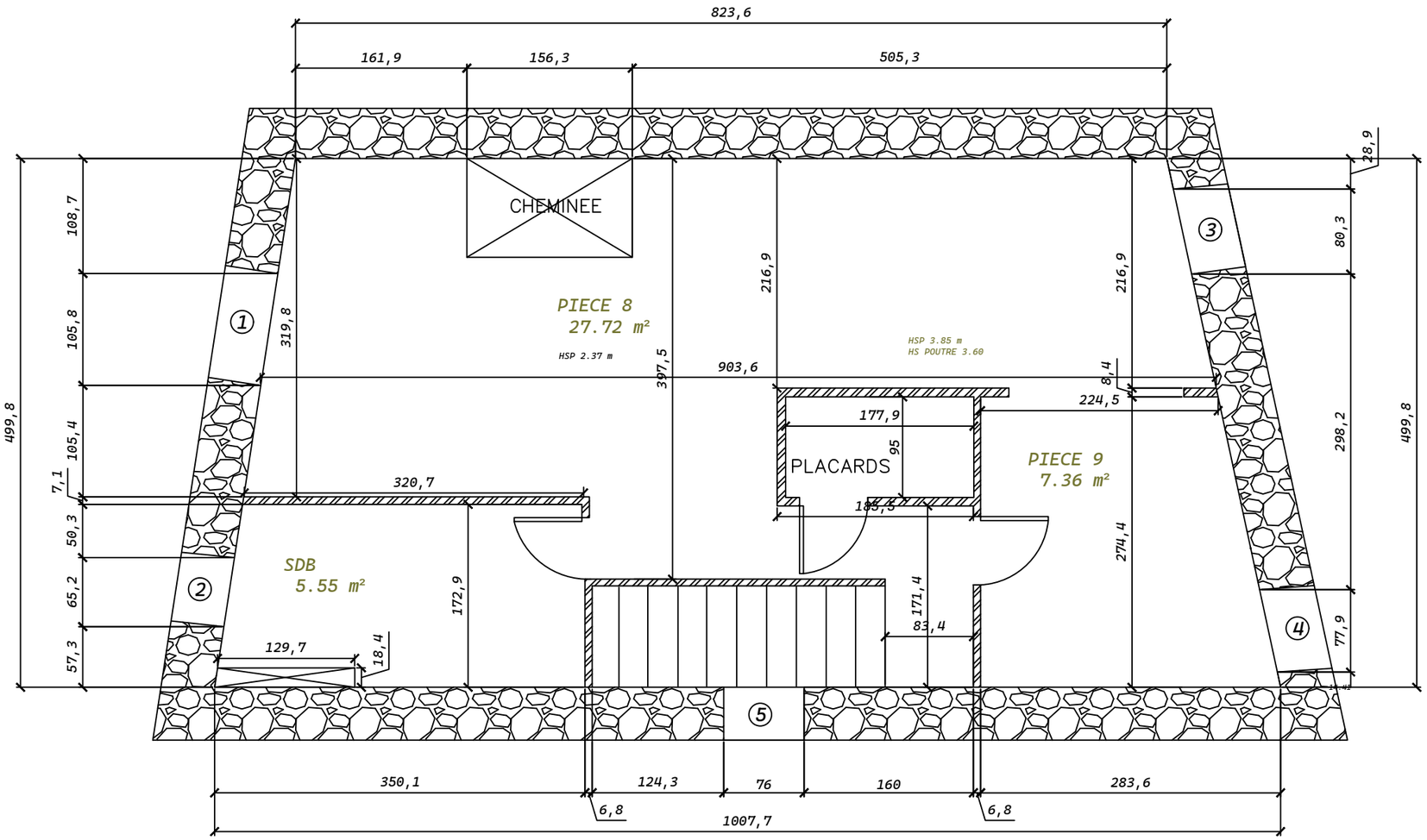

PROGINEER MAITRISE D'OEUVRE	Projet de rénovation d'un immeuble 31 C Rue Curiol	PLAN : R+2	Echelle: 1/50
		Date : 25/07/2025	Déssiné par : Marvin Bauwens

1

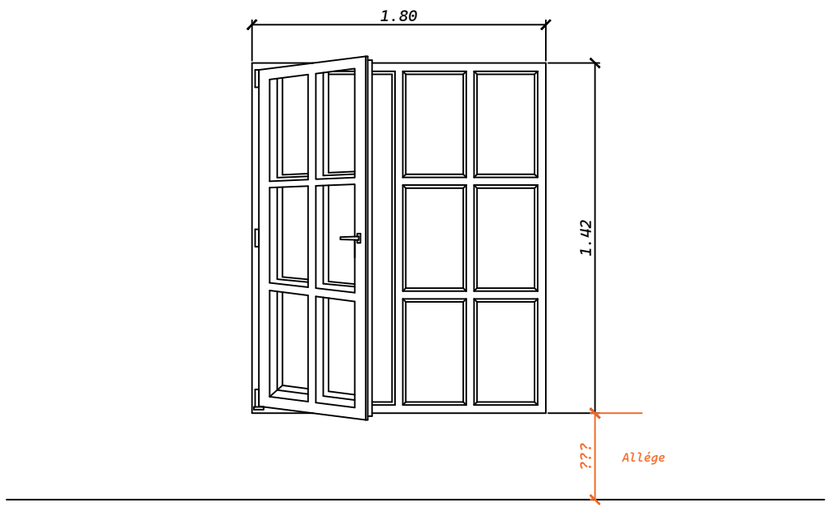

2

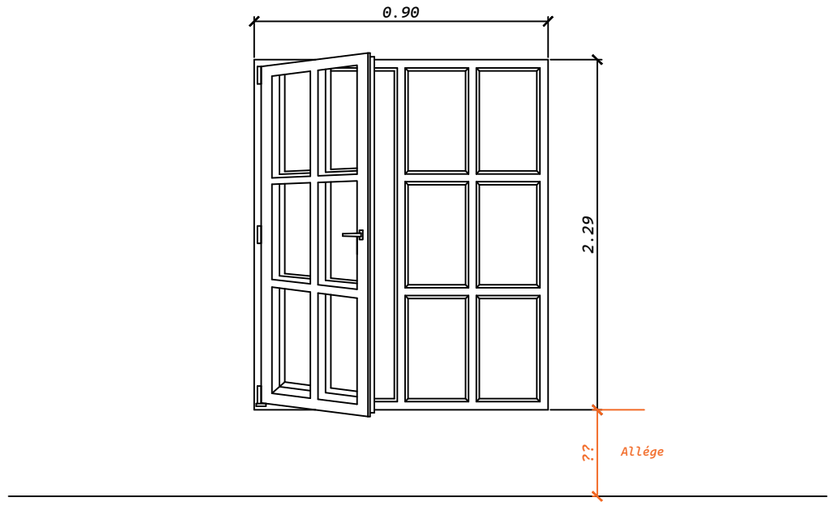

PROGINEER MAITRISE D'OEUVRE	Projet de rénovation d'un immeuble 31 C Rue Curiol	PLAN : MENUISERIES EXT RDC	Echelle: 1/50
		Date : 25/07/2025	Déssiné par : Marvin Bauwens

1

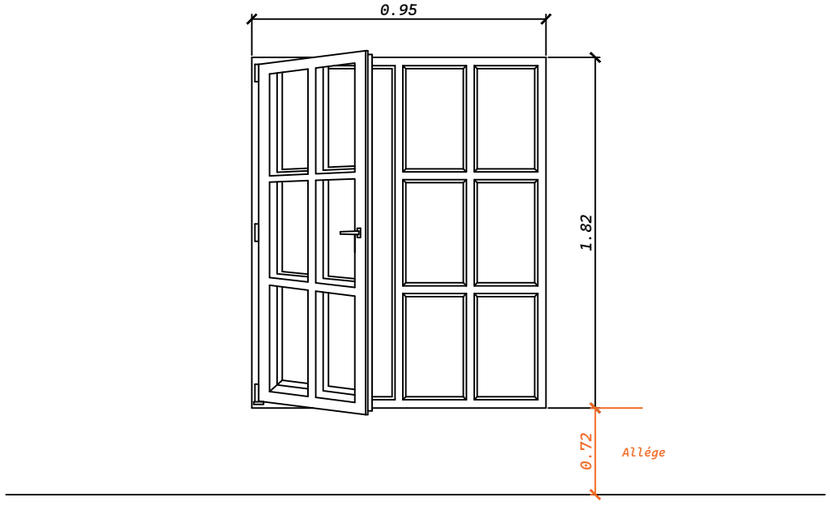

3

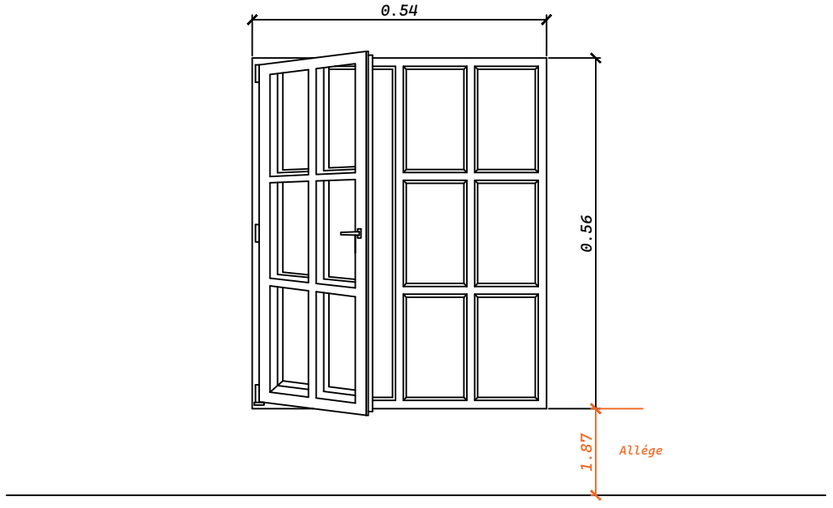

2

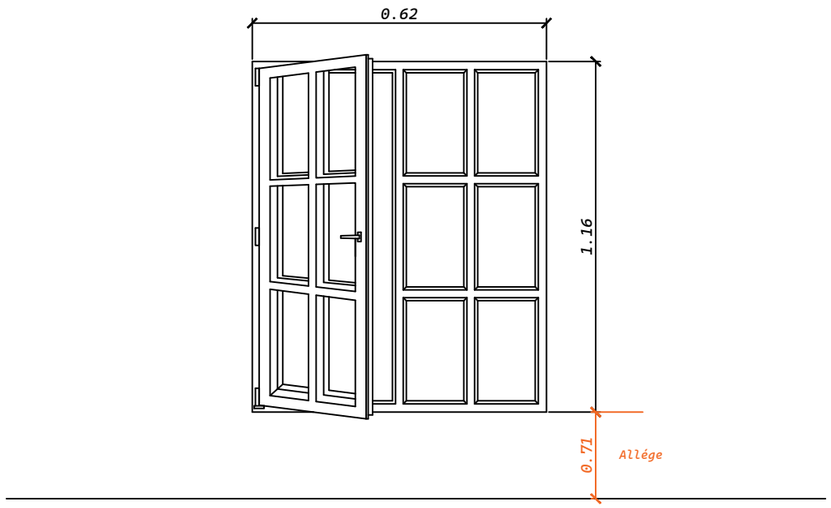

4

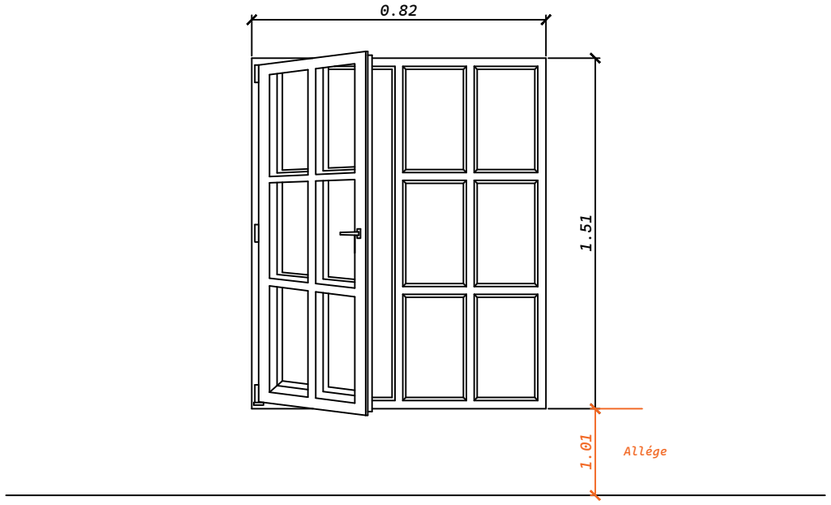

PROGINEER MAITRISE D'OEUVRE	Projet de rénovation d'un immeuble 31 C Rue Curiol	PLAN : MENUISERIES EXT R+1	Echelle: 1/50
		Date : 25/07/2025	Déssiné par : Marvin Bauwens

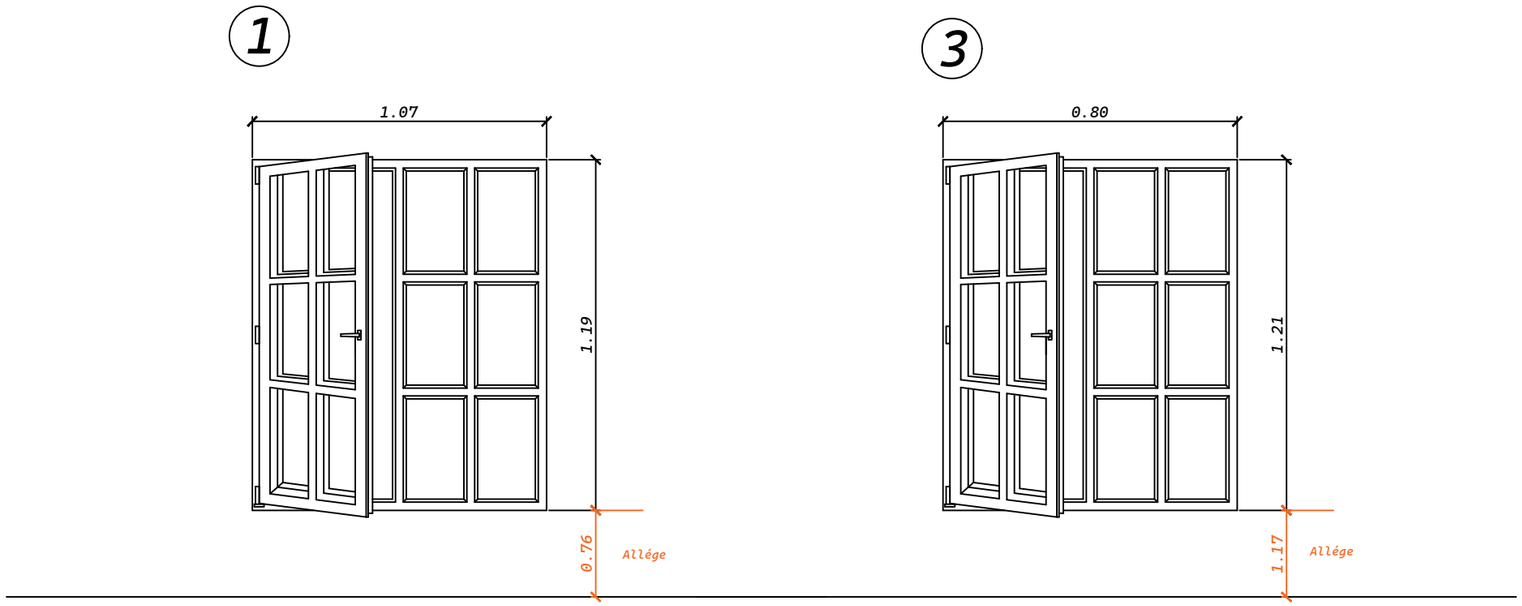

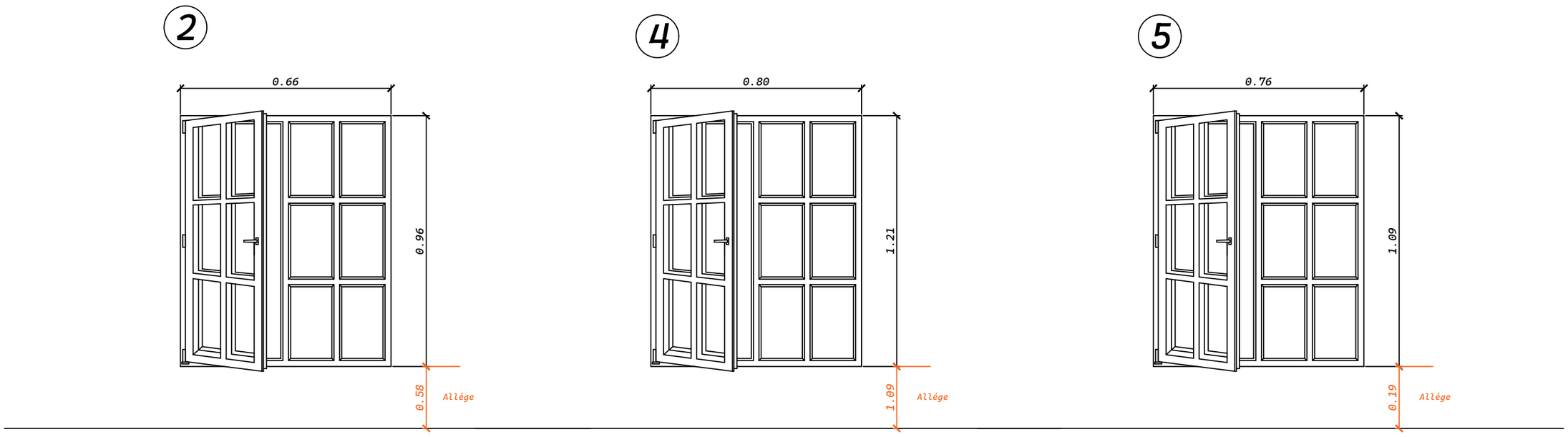

PROGINEER MAITRISE D'OEUVRE	Projet de rénovation d'un immeuble 31 C Rue Curiol	PLAN : MENUISERIES EXT R+2	Echelle: 1/50
		Date : 25/07/2025	Déssiné par : Marvin Bauwens